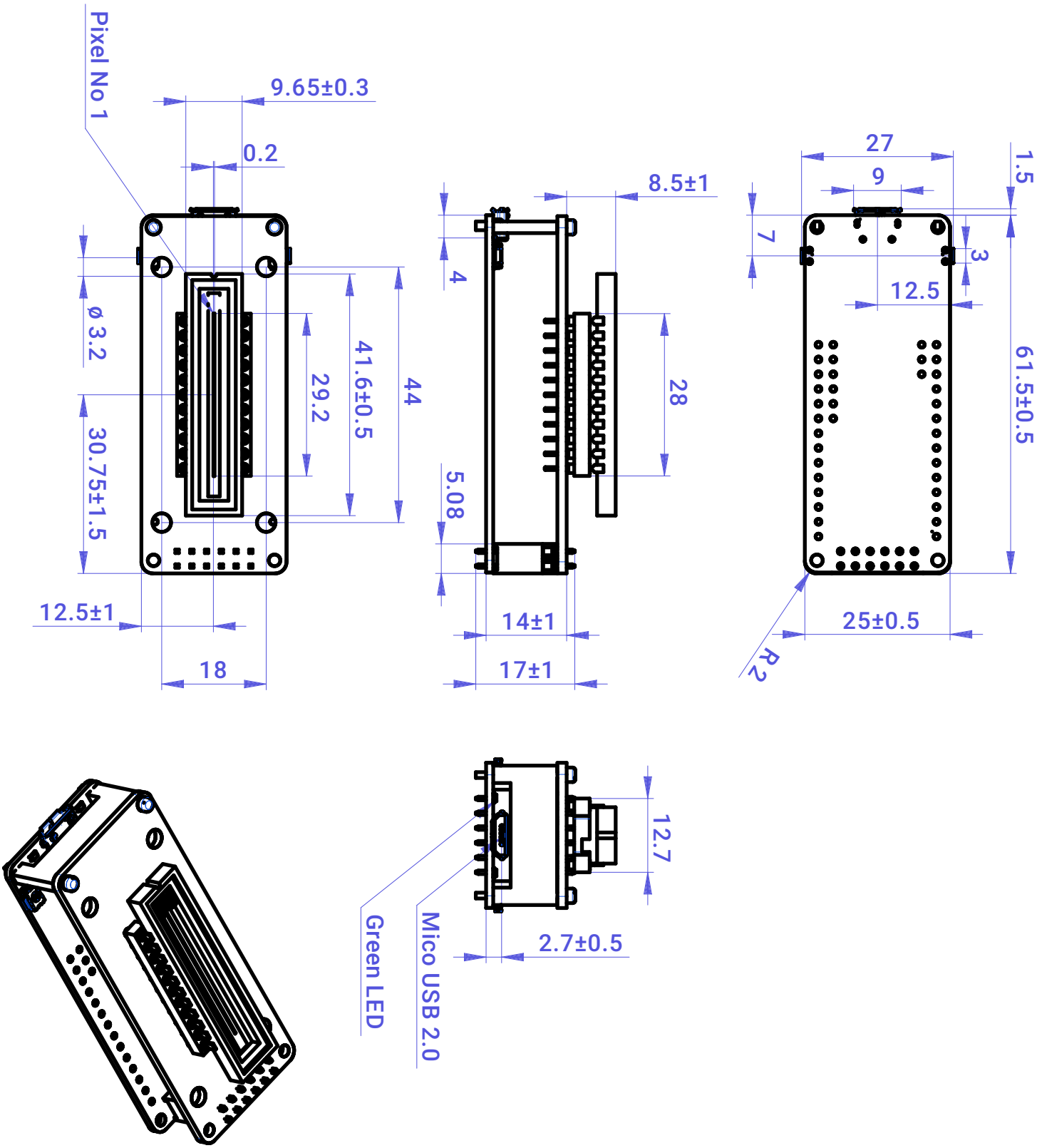
Pixel No 1
9.65±0.3
0.2
ø 3.2
30.75±1.5
12.5±1
18
29.2
41.6±0.5
44
8.5±1
4
28
5.08
14±1
17±1
27
9
1.5
7
3
12.5
61.5±0.5
25±0.5
R2
12.7
2.7±0.5
Mico USB 2.0
Green LED